Furry Friend Vet Set

Tierarzt-Set

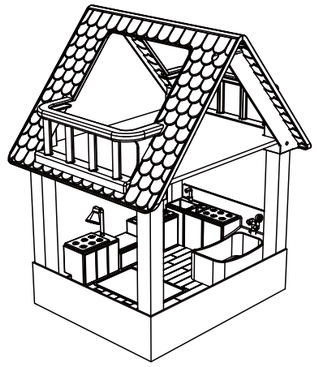

Hape International AG
Alsfelder Straße 41
35325 Mücke
Germany

3 years +

⚠ WARNING:

CHOKING HAZARD - Small parts.
Not for children under 3 years.
Adult assembly required.

ACHTUNG: Erstickungsgefahr durch kleiner Teile. Nicht geeignet für Kinder unter 3 Jahren. Aufbau durch einen Erwachsenen.

ATTENTION: Danger d'étouffement cause des petites pièces. Ne convient pas à des enfants de moins de 3 ans. Montage réalisé par un adulte.

ADVERTENCIA: PELIGRO DE ASFIXIA! Contiene piezas pequeñas que pueden ser tragadas. No apto para menores de 3 años. Montaje realizado por un adulto.

ATTENZIONE: Parti di dimensioni ridotte. Pericolo di soffocamento. Non adatto a bambini al di sotto dei 3 anni. Montaggio realizzato da un adulto.

WAARSCHUWING: Bevat kleine onderdelen die verstikkingsgevaar kunnen opleveren. Niet geschikt voor kinderen jonger dan 3 jaar. Moet door volwassenen in elkaar worden gezet.

AVISO: PERIGO DE SUFOCAMENTO - Peças pequenas. Não apropriado para crianças com menos de 3 anos de idade. Montagem realizada por um adulto.

警告：内含小零件，不适合3岁以下儿童，产品组装需要成人进行。

CE E3408

Contents

NOTE: Please read instructions before assembly.

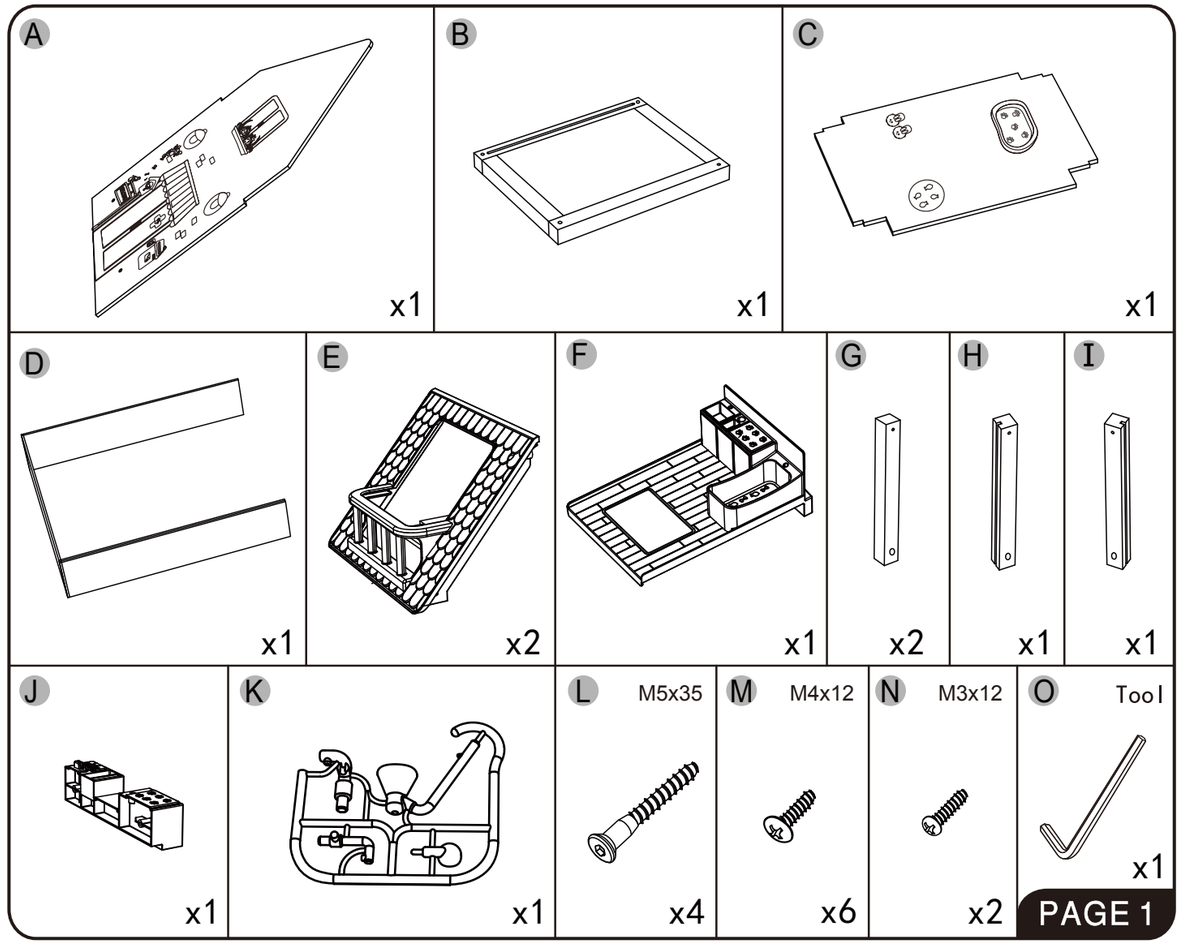

PAGE 1

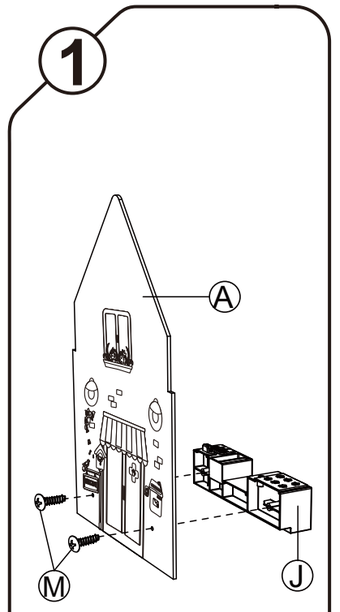

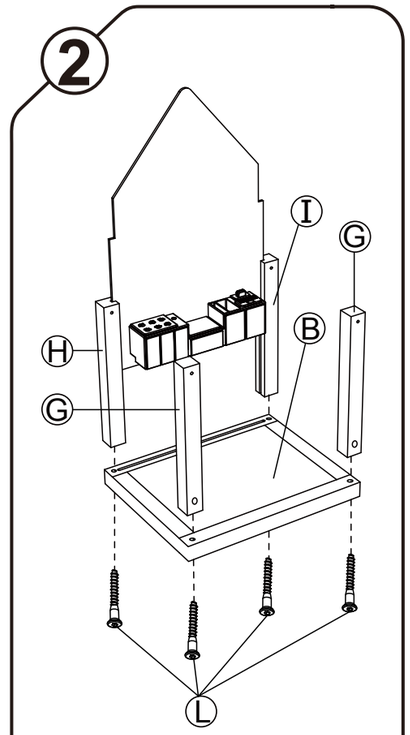

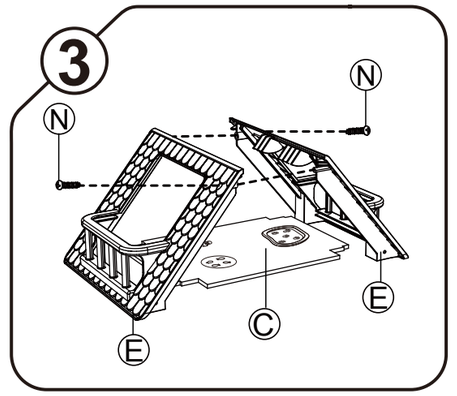

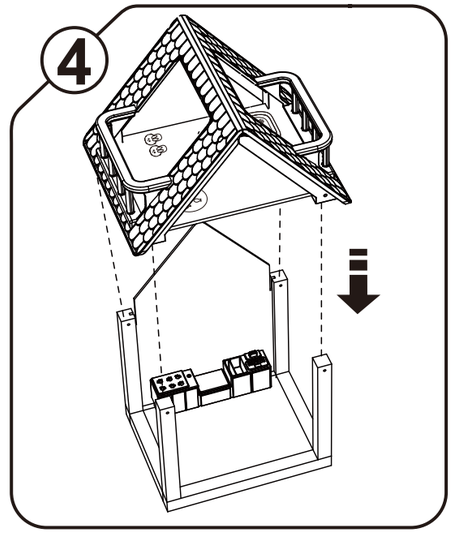

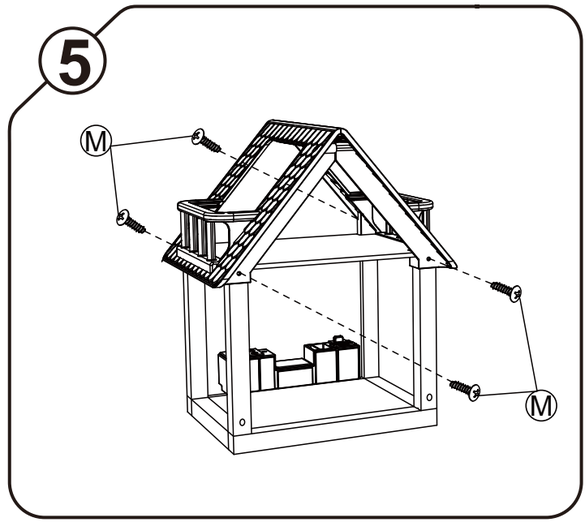

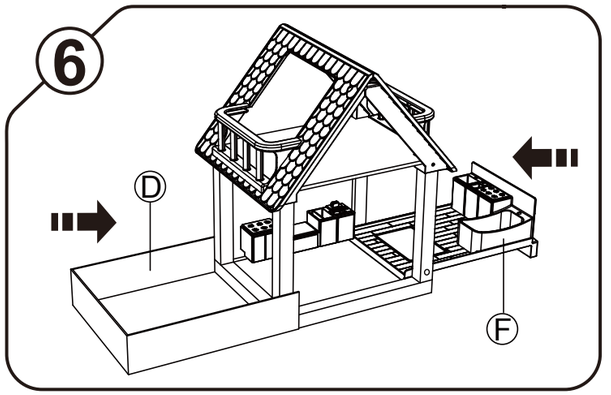

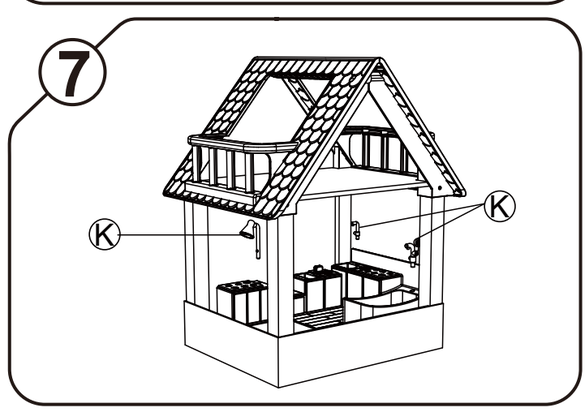

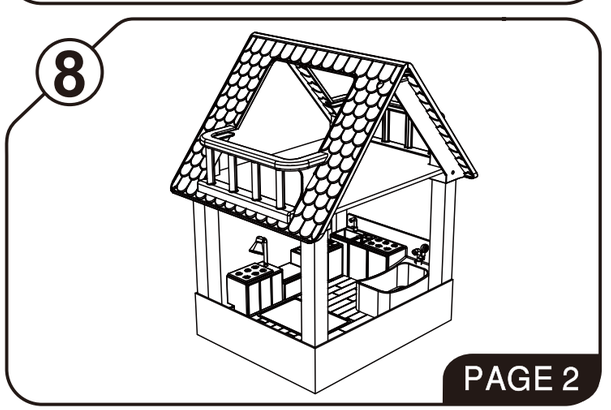

PAGE 2

601913.V1.0 19.12.06